MBER

Front / Rear Diff

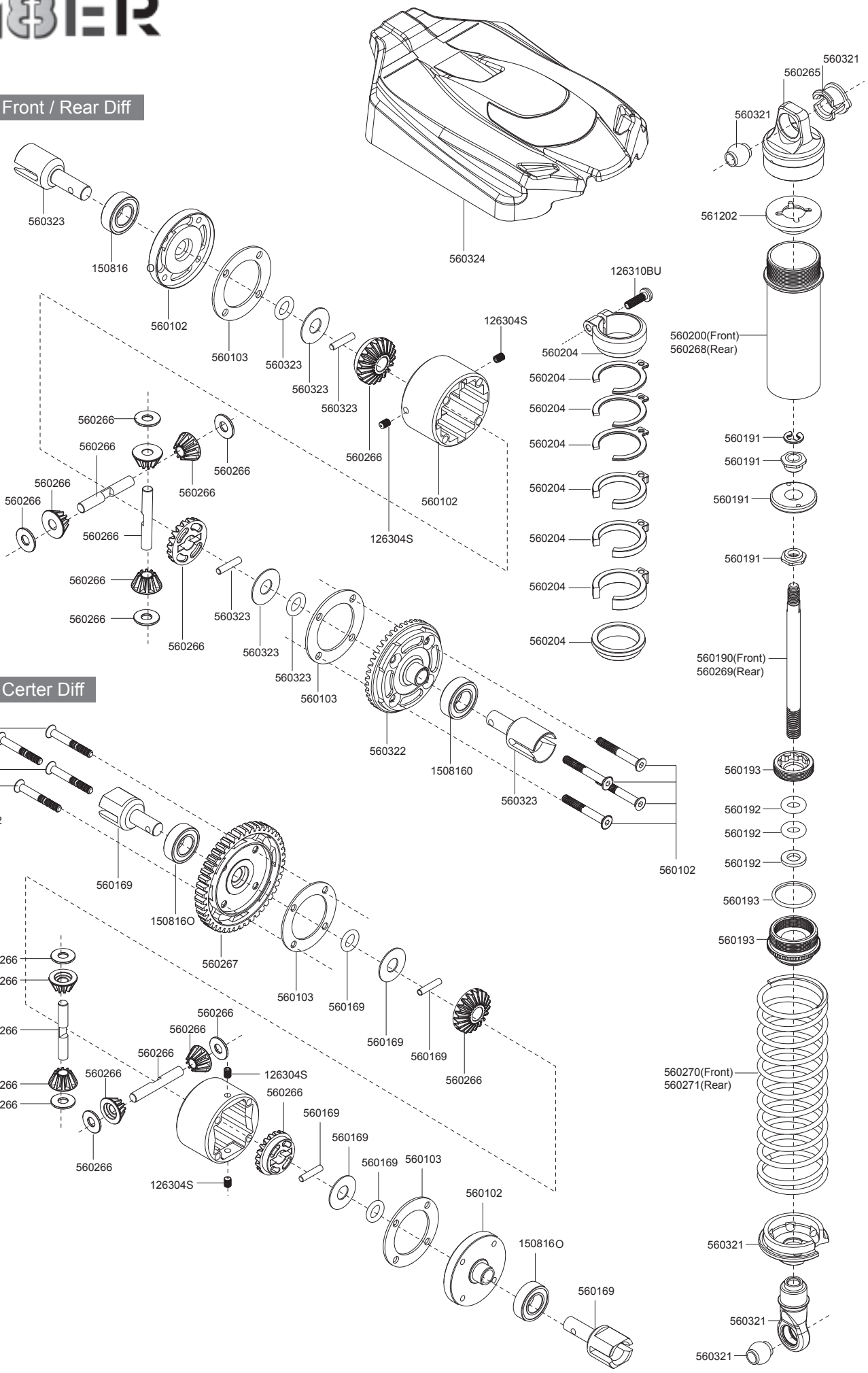
560324
560321
560265
560321
561202
560323
150816
560102
560103
560323
560323
560323
126304S
126310BU
560204
560200(Front)
560268(Rear)
560204
560204
560204
560204
560204
560204
560204
560266
560266
560266

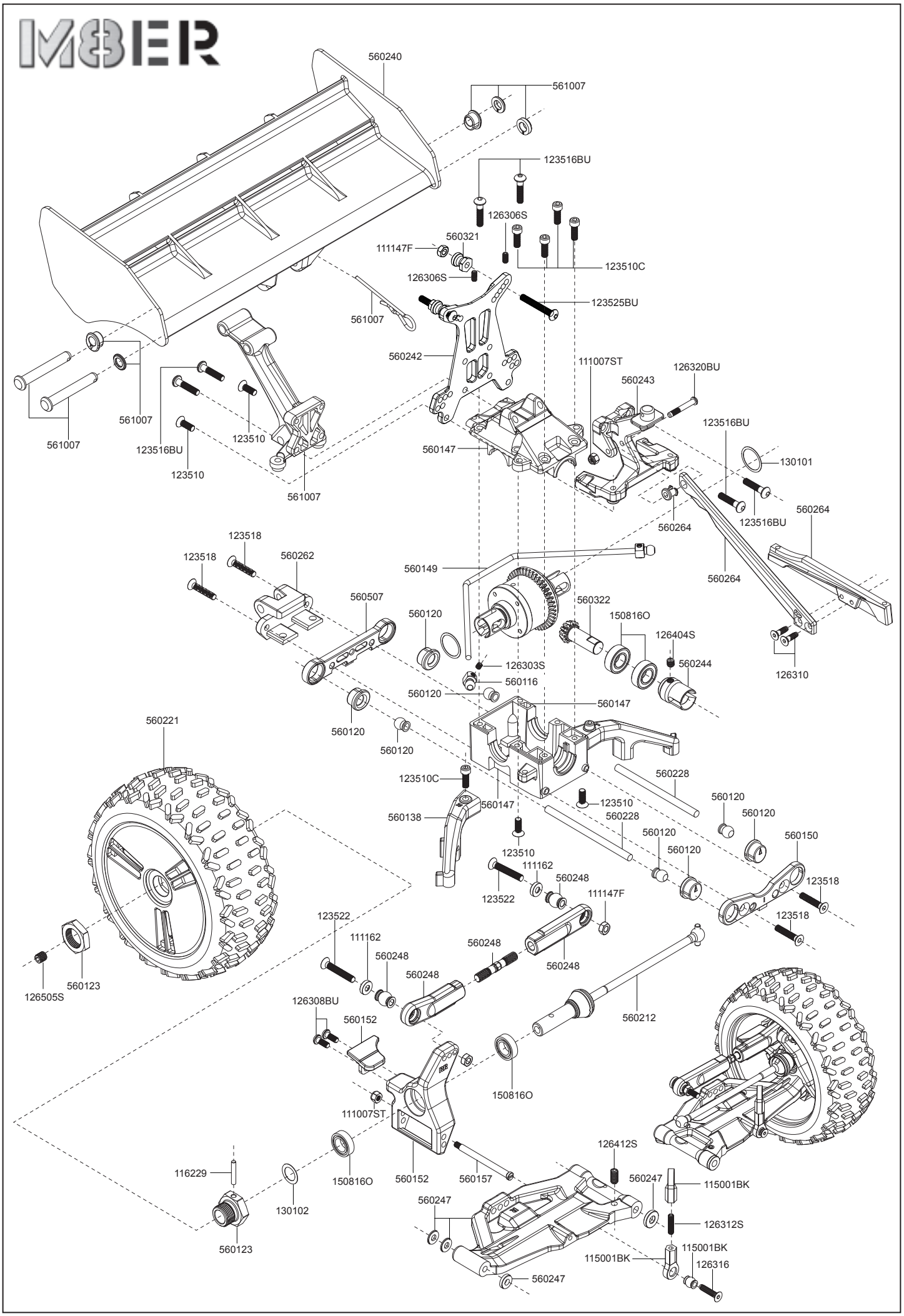
560240
561007
123516BU
126306S
560321
111147F
123510C
126306S
123525BU
561007
560242
111007ST
126320BU
560243
561007
123516BU
123510
561007
123516BU
123510
560147
130101
561007
123516BU
560264
560264
560264
123518
123518
560262
560149
560507
560322
150816O
560120
126404S
126303S
560244
560116
126310
560120
560147
560120
560120
560221
560228
123510C
560147
123510
560120
560138
560228
560120
560120
560150
123510
111162
560248
123518
123522
111147F
123518
123522
111162
560248
560248
560248
560248
126505S
560123
126308BU
560212
560152
150816O
111007ST
126412S
116229
150816O
560152
560157
560247
115001BK
130102
560247
126312S
560123
115001BK
115001BK
126316
560247

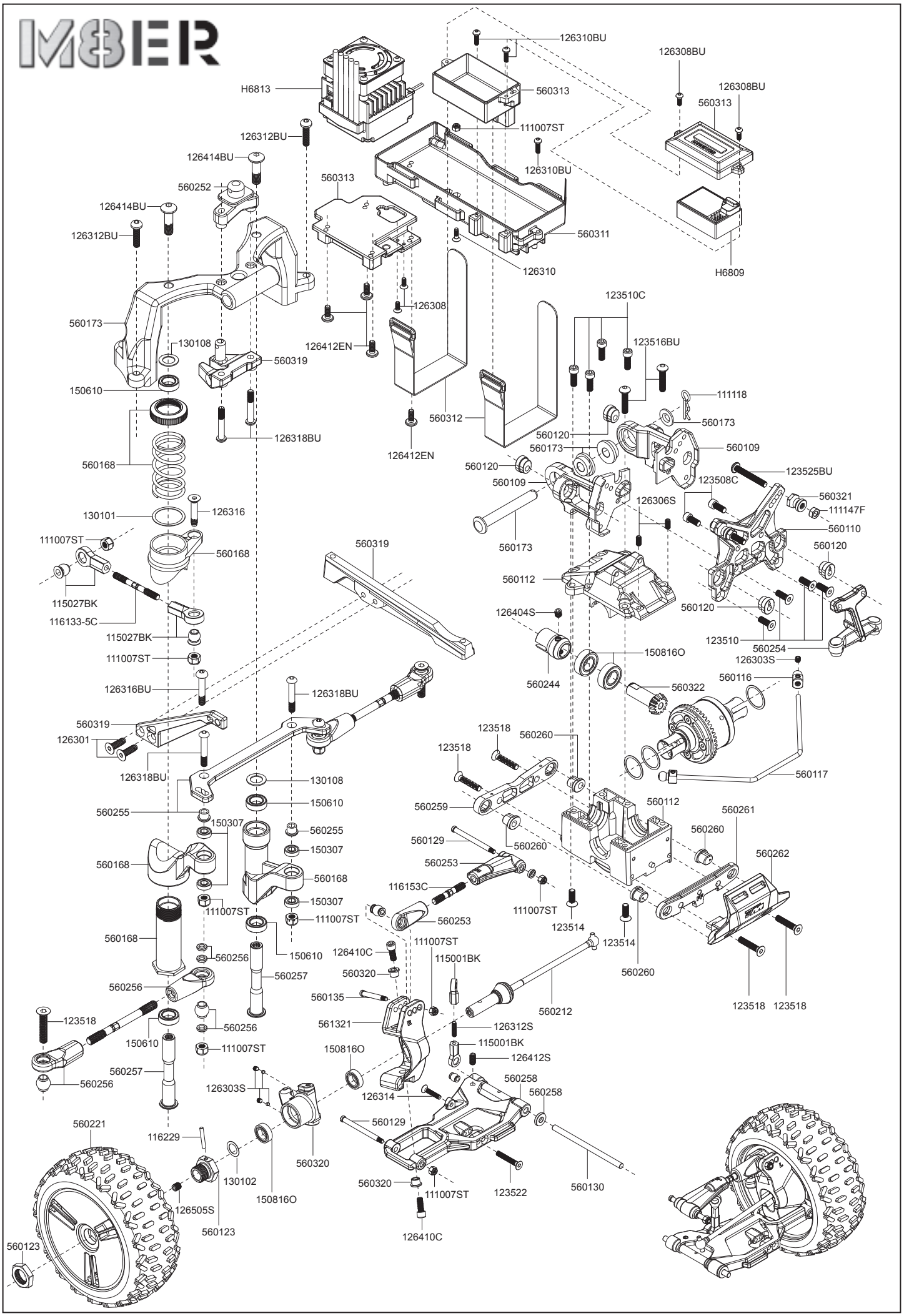
126310BU
126308BU
H6813
560313
126308BU
560313
111007ST
126312BU
126414BU
126310BU
560313
560252
126414BU
126312BU
560311
126310
H6809
123510C
126308
560173
126412EN
123516BU
130108
560319
150610
111118
560312
560173
126318BU
560120
560173
560109
126412EN
560168
560120
123525BU
560109
123508C
560321
126306S
111147F
130101
126316
560110
111007ST
560168
560319
560120
560173
560112
115027BK
116133-5C
560120
126404S
123510
115027BK
560254
150816O
126303S
111007ST
560244
560116
126316BU
126318BU
560322
560319
123518
560260
126301
123518
126318BU
560117
130108
560259
560112
560255
150610
560261
150307
560255
560260
560129
560260
150307
560262
560168
560253
560168
116153C
111007ST
111007ST
150307
111007ST
560253
123514
560168
111007ST
123514
150610
126410C
560256
115001BK
560260
560320
560257
560256
560135
123518
123518
560212
561321
126312S
123518
560256
150610
115001BK
111007ST
150816O
126412S
560257
560258
560256
126303S
126314
560258
560129
560221
116229
560320
130102
560320
111007ST
123522
560130
126505S
150816O
560123
126410C
560123

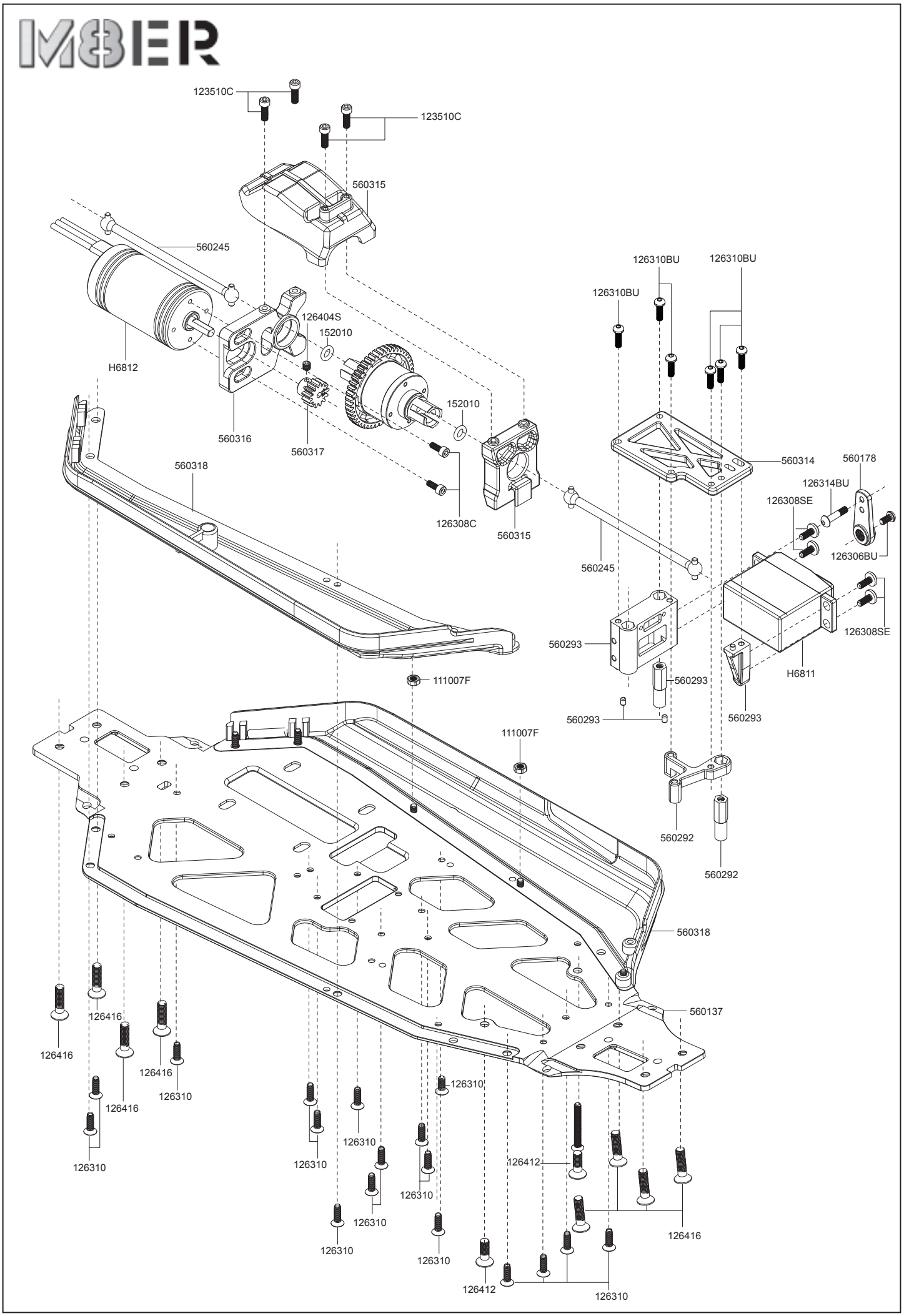
123510C
123510C
560315
560245
126310BU
126310BU
126310BU
126404S
152010
H6812
152010
560316
560317
560314
560178
560318
126314BU
126308SE
126308C
560315
126306BU
560245
126308SE
560293
H6811
111007F
560293
560293
560293
111007F
560292
560292
560318
560137
126416
126416
126416
126310
126416
126310
126310
126310
126310
126412
126310
126310
126416
126310
126310
126412
126310